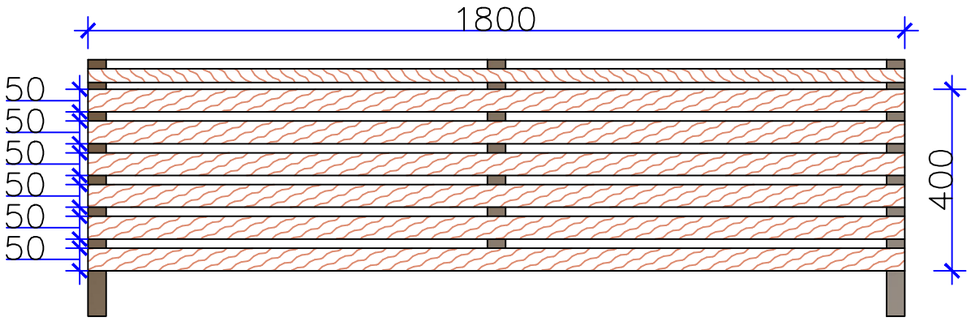

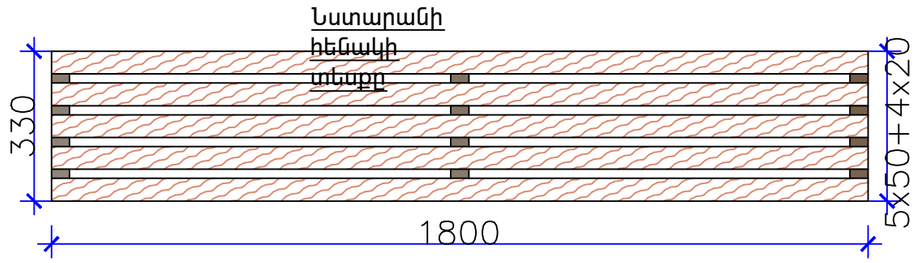

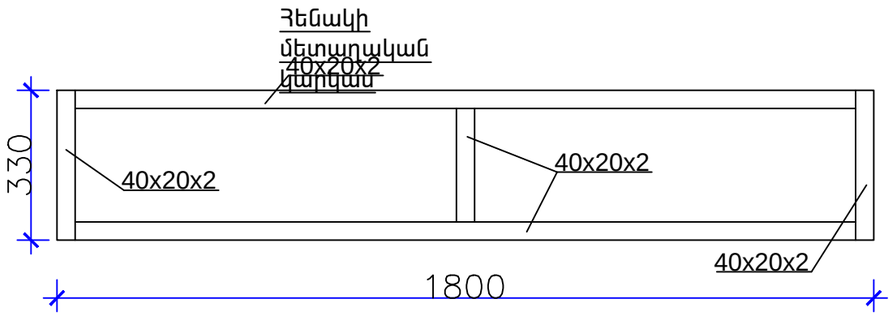

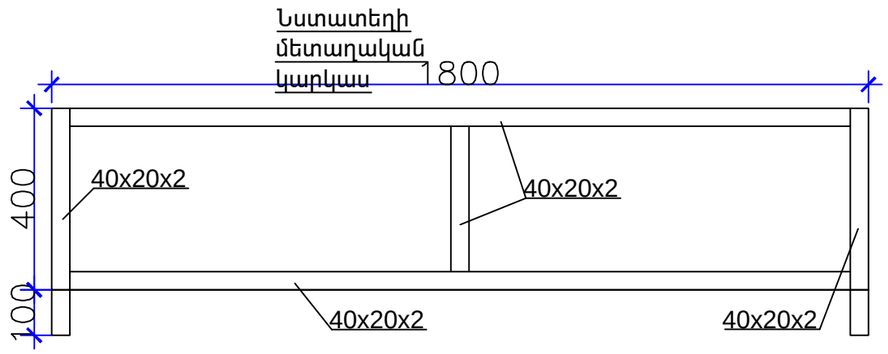

Հ/Հ	ԷԼԵՄԵՆՏԻ ԱՆՎԱՆՈՒՄԸ	ԵՐԿԱՐՈՒԹ. /մմ/	ՔԱՆԱԿԸ /հատ/	ԸՆԴ. ԵՐԿԱՐՈՒԹ. /մ/	ՔԱՇԸ /կգ/
	ՆՍՏԱՐԱՆ (0.57x1.80մ)		14		
1.	Ուղղանկ. խողովակ 40x20x2մմ	13100	1	13.1	22.9 կգ
2.	Սրբատաշ տախտակ 50x30	1800	11	19.8	0.0297 խմ
3.	Սրբատ. տախտակի լաքապատ.	0.288 քմ	11	3.168 քմ	0.0297 խմ
4.	Մետաղական թիթեղ 4մմ 150x150	0.0225 քմ	4	0.09 քմ	2.8 կգ
5.	Պողպատե մասերի ներկում 2 անգամ				1.572 քմ
6.	Խճի տոփանում հիմքերի տակ 100մմ				1.54 քմ
7.	Հիմքերի բետոնացում B 15 դասի բետոնով				0.185 խմ
8.	Հիմքերի համար խրամուղու քանդում				0.185 խմ
9.	Ավելորդ հողի տեղափոխում 15կմ				0.185 խմ

ՊԱՇՏՈՆ	ԱՆՈՒՆ, ԱԶԳԱՆՈՒՆ	ՍՏՈՐԱԳՐ.	ԱՄԻՍ				
				ԱՐՇԱԿՈՒՆՅԱՑ ՓՈՂՈՑԻ 54/3 ՇԵՆՔԻ ԲԱԿԱՅԻՆ ՏԱՐԱԾՔԻ ՀԻՄՆԱՆՈՐՈԳՄԱՆ ՆԱԽԱԳԻԾ			
ՏՆՕՐԵՆ	Հ. Օհանյան						
ՆԱԽԱԳԾԵՑ	Հ. Օհանյան			ՃԱՐՏԱՐԱՊԵՏԱՇԻՆԱՐԱՐԱԿԱՆ ՄԱՍ	ՓՈՒԼ	ԹԵՐԹ	ԹԵՐԹԵՐ
					ԱՆ	ՃԾ-10	14
				ՆՍՏԱՐԱՆԻ ԷՍՔԻԶ ԵՎ ՄԱՍՆԱԳԻՐ	«ՕՀԱՆՅԱՆ ԻՆԴԱՍԹՐԻԶ» ՍՊԸ		